L.S. Bilodeau INC.

FABRICATION DE PRODUITS EN ACIER

ÉQUIPEMENT D'ÉRABLIÈRE • CHAUFFAGE ET VENTILATION • CHAUFFE-PISCINE • DÉCOUPE LASER

CHAUFFAGE À AIR CHAUD

AirBilo par/by L.S. Bilodeau inc.

Confort de l'air pulsé

pour chauffer jusqu'à
3 500 pi^2 de superficie.

- **Technologie sans fumée***
- **Innovation environnementale (plus de 40 % d'économie de bois)**
- **AirBilo 250 000 BTU**
- **Haute efficacité (jusqu'à 83%)**
- **Serpentin pour eau domestique (option)**
- **Branchement rapide (connecteurs Molex)**
- **Longueur maximale du bois (24" (61 cm))**
- **Option biénergie bois-électricité**
- **Option conduits de ventilation (plenums)**
- **Option brûleur de braises**
- **Option programme Novoclimat^{MD}**
- **Option installation annexe**

Approuvée selon la norme CSA-B415

Choix d'installation du caisson de ventilation :

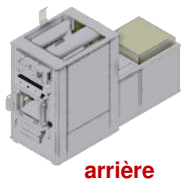

arrière

gauche

droite

* Sans fumée après approximativement 10 minutes si l'allumage est fait selon les recommandations du fabricant.

RBQ: 8344-0651-57

AirBilo

281, route 108 Est, Saint-Éphrem (Québec) G0M 1R0 | **Tél. : 418 484-2013** | **Sans frais (Québec) : 1 888 557-4767** | **www.lsbilodeau.com**

Marque : AirBilo

Modèle : Fournaise au bois à air chaud

Le système de chauffage à air chaud (air pulsé)

SPÉCIFICATIONS	AirBilo
Type de combustible	Bois
Capacité de chargement	Jusqu'à 50 lb (23 kg)
Puissance	250 000 BTU – 95 000 BTU/h basé sur 39 lb de bois et l'option bruleur de braise
Superficie	Jusqu'à 3 500 pieds carrés
Type d'appareil	À air pulsé (air chaud)
Construction	Acier
Finition extérieure	Acier inoxydable
Dimensions extérieures (section fournaise seulement)	25-3/8" L x 39-11/16" P x 45-3/4" H (65 cm L x 101 cm P x 116 cm H)
Dimensions extérieures (section boîtier ventilation seulement)	22-1/8" L x 34-1/8" P x 27-3/16" H (56 cm L x 87 cm P x 69 cm H)
Diamètre du tuyau d'évacuation recommandé	6" (paroi simple à 18" du mur combustible et paroi double à 6" du mur combustible)
Type de cheminée	Isolée 2 100 °F (1 150 °C)
Diamètre de cheminée recommandé	6"
Dimensions de la chambre à combustion	19" L x 25" P x 15" H (48 cm L x 64 cm P x 38 cm H)
Longueur maximale du bois	24" (61 cm)
Dimensions de l'ouverture de la porte	13" L x 10-1/2" H (33 cm L x 26,7 cm H)
Dimensions du tiroir à cendres	11-3/4" L x 27-1/4" P x 4-1/4" H (30 cm L x 69 cm P x 11 cm H)
Dégagement minimum devant	48" (122 cm)
Dégagement minimum arrière	12" (30 cm)
Dégagements minimum côtés	Côté 1 (un) : 24" (61 cm) Côté 2 (deux) : 6" (15 cm) du côté fournaise
Poids fournaise SEULE (caisson non inclus)	495 lb (225 kg) approximativement
Dimensions du filtre	18" x 18" x 1" ou 2" ou 4" d'épaisseur (46 cm x 46 cm x 2,5 cm ou 5 cm ou 10,2 cm)
Localisation de la section ventilation	Arrière, gauche ou droit
Puissance ventilateur	1/3 hp, 3 vitesses, 5 ampères, 1 200 PCM
Contrôle électrique (bois)	120 volts, 5 ampères
Normes d'essais – pollution/sécurité	Approuvée selon les normes CSA/B415
Émissions de particules	Moyenne de 0.061 gr/Mj

OPTIONS Biénergie (bois-électricité)

Modèles	Volts	Ampères	Disjoncteur
AirBilo -16.5 kW	120/240	75	100
AirBilo -22 kW	120/240	100	125
Brûleur de braise	Option		
Serpentin pour eau domestique	Option		
Option pour programme Novoclimat[MD]	Option		
Option installation annexe	Option		

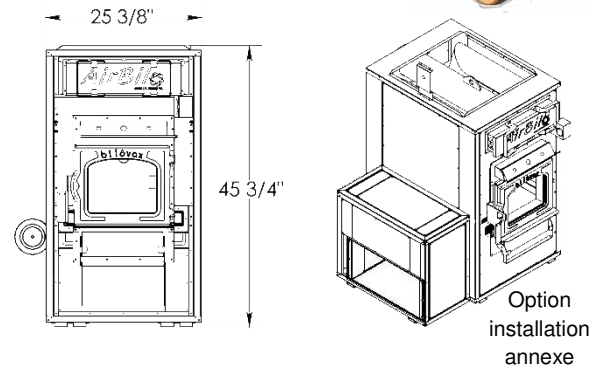

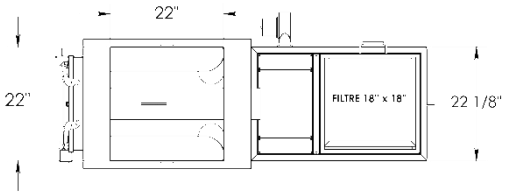

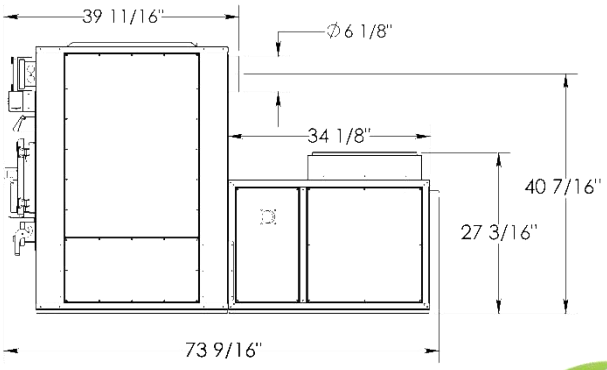

Chaudières au bois ou biénergie (Centrale à l'eau chaude)

bilovax

LS450
- 500 000 BTU

LS950
- 1 000 000 BTU

Approuvées selon la norme CSA-B415

bilovax

LS150
- 150 000 BTU

Approuvées selon la norme CSA-B415

L.S. Bilodeau INC.
FABRICATION DE PRODUITS EN ACIER

281, route 108 Est, Saint-Éphrem (Québec) G0M 1R0 | **Tél. : 418 484-2013** | **Sans frais (Québec) : 1 888 557-4767** | **www.lsbilodeau.com**